TEHNIČKA SPECIFIKACIJA

LLP-WL02-03

Nadgradni zidni aluminijski profil za LED traku s opalno bijelim difuzorom



ZIDNI PROFIL

24 mm
vanjski presjek profila

2000 mm
duljina profila

24 × 24 mm	vanjski presjek
12,6 × 6 mm	unutarnji prostor
12 mm	maks. širina trake

DIMENZIJSKI PRIKAZ

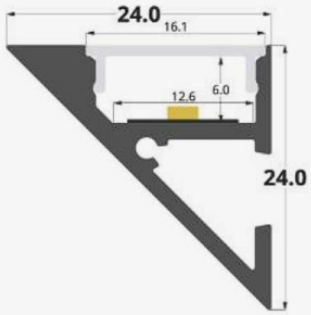

01 Opis proizvoda

LLP-WL02-03 je nadgradni zidni aluminijski profil za LED traku, oblikovan za dekorativnu i funkcionalnu linearnu rasvjetu zidova i drugih ravnih površina. Odvojiva stražnja aluminijska ploča najprije se pričvršćuje vijcima, a zatim se dodaje prednji dio profila s ugrađenom LED trakom. Opalno bijeli difuzor ublažava vidljivost LED točaka i stvara ujednačeniju svjetlosnu liniju, dok aluminijsko tijelo štiti traku i pomaže odvođenju topline.

LLP-WL02-03 / tehnički podatci i ugradnja

LLP-WL02-03

02 Ključni podatci

Parametar	Vrijednost
Vrsta proizvoda	nadgradni zidni aluminijski profil za LED traku
Vanjske dimenzije	24,0 × 24,0 × 2000 mm
Unutarnje dimenzije	12,6 × 6,0 × 2000 mm
Širina LED trake	najviše 12,00 mm
Opseg isporuke	profil i difuzor 2 m, 2 kapice te aluminijski zidni nosači

03 Materijali i izvedba

Parametar	Vrijednost
Materijal profila	eloksirani aluminij
Boja profila	prirodna srebrna
Difuzor	opalno bijeli akrilni difuzor
Način montaže	odvojiva stražnja ploča i aluminijski zidni nosači
Zaštita i sukladnost	IP20; CE i RoHS
Jamstvo	2 godine

04 Primjena i ugradnja

Parametar	Vrijednost
Podloge	zidovi i druge ravne, čvrste površine
Položaj	nadgradna zidna montaža za dekorativnu ili funkcionalnu rasvjetu
Priprema	isplanirati položaj profila, kabela, napajanja i LED trake
Probna montaža	provjeriti profil, LED traku, dovodni kabel i difuzor
Završna montaža	pričvrstiti stražnju ploču, zatim postaviti prednji dio profila

05 Napomene za sigurnu uporabu

- Aluminij štiti LED traku od mehaničkog dodira i pomaže odvođenju topline.
- Prije završnog postavljanja provjeriti pristup spojevima, napajanju i LED traci.
- Električne spojeve i napajanje izvesti uz isključeno napajanje i prema pravilima struke.
- Čistiti mekom suhom ili blago navlaženom krpom, bez abrazivnih sredstava i agresivnih otapala.