Podatkovni list proizvoda

ID. **OT15116**

Crni nadgradni aluminijski profil za LED traku opalno bijeli difuzor 18.0 x 80.0 mm

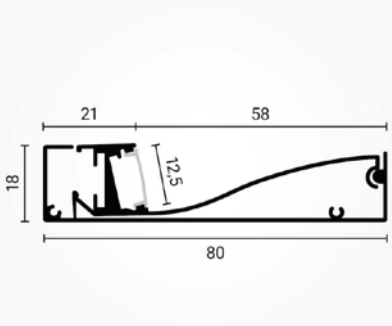

Specifikacija proizvoda

Crni zidni aluminijski profil za LED traku dizajniran za ugradnju LED traka duž podnih lajsni, stepenica, hodnika, polica i drugih interijera gdje želite diskretno, ravnomjerno i atraktivno linearno osvjetljenje. Izrađen od anodiziranog aluminija s opalno bijelim akrilnim difuzorom omogućava ravnomjernu raspodjelu svjetla bez vidljivog točkastog izvora svjetlosti. Profil je dizajniran za standardne LED trake, omogućujući jednostavnu instalaciju i nadogradnju postojećih rasvjetnih sustava. Savršeno se uklapa u renovacije i nove projekte gdje je potrebna profesionalna i estetska LED rasvjeta.

Set sadrži aluminijski profil duljine 2 metra, opalno bijeli difuzor duljine 2 metra, završne čepove u boji profila i vijke za ugradnju.
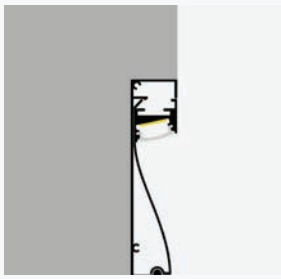
ID Proizvoda	OT15116
Boja profila:	Crna
Boja difuzora:	Opalno bijela
Tip profila:	Nadgradni
Montaža:	Nadgradna
Vanjske dimenzije profila:	80.0 x 18.0 x 58.0 x 2000 mm
Unutarnje dimenzije profila:	12.50 mm
Materijal:	Anodizirani aluminij/Akril
Prozirnost difuzora:	29%
IP zaštita:	IP20
Certifikat sigurnosti:	CE, RoHS