UGRADBENA LED PODNA SVJETILJKA

GRF2 / Ugradbena LED podna svjetiljka / 96GRF2

TEHNIČKA SPECIFIKACIJA

SNAGA	SVJETLOSNI TOK	BOJA SVJETLOSTI	ZAŠTITA
1 W	90 lm	3000 / 4000 K	IP65

01 Opis proizvoda

ELMARK GRF2 kompaktna je ugradbena LED svjetiljka za podnu i orijentacijsku rasvjetu. Snaga od 1 W i svjetlosni tok od 90 lm uz usmjereni snop od 30° omogućuju diskretno osvjetljenje prilaza, staza i arhitektonskih detalja. Dostupne su izvedbe s toplom bijelom svjetlošću 3000 K i neutralnom bijelom 4000 K.

02 Funkcionalni i tehnički podatci

Parametar	Vrijednost
Proizvođač / serija	ELMARK / GRF2
Nazivna snaga	1 W
Napajanje	220 V AC
Svjetlosni tok	90 lm
Temperatura boje	3000 K / 4000 K
Kut svjetlosnog snopa	30°
Svjetlosna učinkovitost	90 lm/W
Stupanj zaštite	IP65
Materijal	Nehrđajući čelik / aluminij / staklo
Vanjski promjer	42 mm
Ukupna visina	80 mm
Način ugradnje	Ugradna, podna
Jamstvo	2 godine

03 Namjena i izvedbe

Ugradnja u odgovarajuće pripremljen otvor. Zaštita IP65 pogodna je za primjene izložene prašini i mlazovima vode, uz pravilno izvedeno brtvljenje i električno spajanje. Boja svjetlosti odabire se prema izvedbi proizvoda.

IZGLED I DIMENZIJE

GRF2 / 1 W / IP65 / 3000 K i 4000 K

04 Fotografija proizvoda



KOSI PRIKAZ SVJETILJKE

05 Dimenzijski crtež i identifikacija

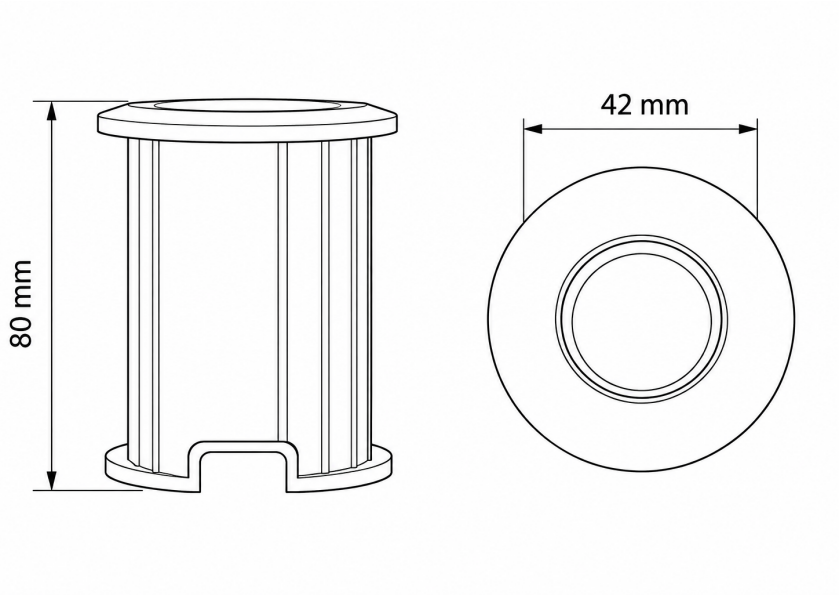

DIMENZIJE SU U MILIMETRIMA

POSTAVLJANJE I KORIŠTENJE

GRF2 / ugradbena LED svjetiljka / 220 V / IP65

06 Postupak postavljanja

1 / Priprema	Isključiti napajanje prije izvođenja bilo kakvih radova. Provjeriti dimenzije proizvoda i odgovarajući prostor za ugradnju.
2 / Ugradnja	Pripremiti ugradno mjesto prema stvarnim dimenzijama i načinu pričvršćivanja svjetiljke. Osigurati stabilno nalijeganje.
3 / Spajanje	Električno spajanje na mrežu 220 V treba obaviti kvalificirana osoba, prema važećim pravilima i uputama proizvođača.
4 / Provjera	Provjeriti brtvljenje, mehaničku stabilnost i ispravan rad prije redovne uporabe.

07 Uvjeti rada i zaštita

Stupanj zaštite IP65 označava zaštitu od prašine i mlazova vode. Pri vanjskoj ugradnji potrebno je osigurati odgovarajuću odvodnju i spriječiti trajno zadržavanje vode oko električnih spojeva. Ne koristiti proizvod s oštećenim staklom, kućištem ili priključkom.

08 Potrošnja električne energije

Parametar	Vrijednost
Nazivna snaga	1 W
Potrošnja za 1000 sati rada	1 kWh
Potrošnja za 30 dana × 8 sati	0,24 kWh

09 Jamstvo i održavanje

Jamstvo iznosi 2 godine. Prije čišćenja isključiti napajanje. Vanjske površine čistiti mekanom krpom bez agresivnih sredstava. Ne rastavljati kućište niti mijenjati električne dijelove bez ovlaštene stručne osobe. Proizvod zbrinuti kao električni i elektronički otpad.