TEHNIČKA SPECIFIKACIJA

LED TRAKA 230 V
5730 / 120 SMD po metru

Fleksibilna LED traka za vanjsku linijsku rasvjetu.

ŠIFRA / MODEL
ST4611 / 4611
OPTONICA LED

NAZIVNA SNAGA	SVJETLOSNI TOK	SEGMENT REZANJA	STUPANJ ZAŠTITE
10 W/m	1200 lm/m	1000 mm	IP44

01 Opis proizvoda



Optonica ST4611 je fleksibilna LED traka sa 120 SMD 5730 dioda po metru, namijenjena vanjskoj dekorativnoj i linijskoj rasvjeti. Snaga iznosi 10 W/m, a svjetlosni tok 1200 lm/m.

Na mrežu se priključuje putem namjenskog sklopa AC6631, koji se naručuje zasebno. Nije potrebno zasebno niskonaponsko napajanje od 12 V ili 24 V.

Traka se skraćuje na označenim mjestima svakih 1 m, do najveće duljine niza od 50 m. Zaštita IP44 predviđa otpornost na prskanje uz pravilno zaštićene spojeve i završetke.

02 Električni i svjetlotehnički podatci

Parametar	Vrijednost
Proizvođač / oznaka modela	Optonica LED / ST4611 (4611)
Mrežni ulaz priključnog sklopa	220–240 V AC / 50–60 Hz, preko AC6631
Radni napon same trake	230 V DC; koristiti isključivo predviđeni priključni sklop
Nazivna snaga po metru	10 W/m
Svjetlosni tok / učinkovitost (4611)	1200 lm/m / 120 lm/W
Tip LED / gustoća dioda	SMD 5730 / 120 LED po metru
Uzvrat boje / kut rasapa	Ra > 80 / 120°

03 Konstrukcija, dimenzije i jamstvo

Parametar	Vrijednost
Materijal	fleksibilna tiskana pločica (Flex PCB) sa zaštitnim omotačem
Širina × visina / segment rezanja	14 × 6 mm / 1000 mm (1 m)
Najveća duljina jednog niza	50 m / 500 W ukupne nazivne snage trake
Radna temperatura trake	od −30 °C do +50 °C
Stupanj zaštite / jamstvo	IP44, odnosi se na traku / 2 godine

DETALJI, DIMENZIJE I MONTAŽA

OPTONICA / ST4611 / LED TRAKA 230 V / 10 W/m / IP44

Fotografije, dimenzijski prikaz i uvjeti ugradnje.

04 Fotografije i dimenzijski prikaz



DETALJ SMD 5730



PRIMJER PRIMJENE

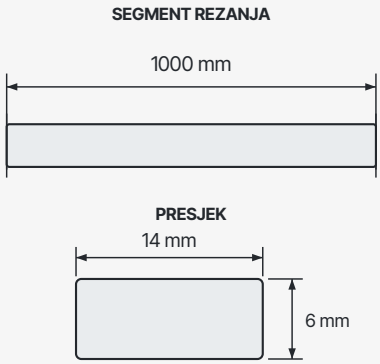

SHEMATSKI PRIKAZ / MODEL 4611

05 Dostupne boje svjetlosti

Temperatura boje	Izvedba
2800 K	topla bijela / zasebna jednobojna izvedba
4000 K	neutralna bijela / zasebna jednobojna izvedba
6500 K	hladna bijela / tolerancija ±5 % za model 4611

Pribor: AC6631 – priključni sklop; AC6632 – nosači; AC6633 – spojnica; AC6627 – završna kapa.

06 Montaža i priključivanje

Korak	Postupak
1 / Priprema	Odvojiti mrežno napajanje i potpuno odmotati traku. Ugradnju i priključivanje izvodi stručna osoba.
2 / Rezanje	Rezati samo na tvorničkim oznakama svakih 1000 mm. Rezanje i spajanje obavljati bez prisutnosti napona.
3 / Pričvršćivanje	Koristiti kompatibilne nosače. Omotač ne probijati, snažno stezati, uvrtati niti oštro presavijati.
4 / Priključivanje	Spojiti namjenski AC6631 prema uputama sklopa. Traku ne spajati golim vodičima izravno na mrežu.
5 / Brtvljenje i provjera	Izolirati i zabrtviti spojeve te postaviti završnu kapu. Prije uključenja provjeriti omotač i sve priključke.

07 Uvjeti uporabe i održavanje

Traka je namijenjena isključivo vanjskoj uporabi; IP44 ne štiti od uranjanja ni mlazova vode. AC6631 ima IP20: mrežni priključak držati na suhom i zaštićenom mjestu. Ne uključivati namotanu traku i ne prekrivati je.

Prije čišćenja isključiti napajanje. Ne koristiti oštećenu traku. Jamstveni rok iznosi 2 godine.

Podatci: Optonica LED, tehnički listovi 4611 i 6631; led-zarulje.com. Fotografije sa stranice proizvoda.