TEHNIČKA SPECIFIKACIJA

FARGO

Bijeli nadgradni spotlight 6 x GU10

Nadgradna stropna svjetiljka / aluminij / bijela / IP20

ŠIFRA PROIZVODA
013715
FARGO / BROLUX

GRLO	NAPON	MATERIJAL	BOJA
6 x GU10	230 V AC	Aluminij	Bijela

01 Opis proizvoda

FARGO 013715 je bijela nadgradna stropna svjetiljka sa šest zasebno usmjerivih GU10 reflektora. Duga linearna baza omogućuje ravnomjerno raspoređivanje rasvjete, dok zakretni reflektori omogućuju usmjeravanje svjetla prema željenim zonama. Svjetiljka je izrađena od aluminija, namijenjena je unutarnjoj uporabi i isporučuje se bez GU10 žarulja, što omogućuje odabir snage, boje svjetlosti i kuta snopa prema projektu.

02 Funkcionalni i tehnički podatci

Parametar	Vrijednost
Serija / šifra proizvoda	FARGO / 013715
Proizvođač	Brolux
Vrsta proizvoda	Nadgradna stropna svjetiljka
Grlo	6 x GU10
Nazivni napon	230 V AC
Izvor svjetlosti	GU10 žarulje - nisu uključene
Izmjenjivi izvor svjetlosti	Da
Materijal kućišta	Aluminij
Boja / završna obrada	Bijela
Stupanj zaštite	IP20
Duljina montažne baze	1195 mm
Širina montažne baze	55 mm
Ukupna visina prema crtežu	170 mm
Reflektor	Ø 55 x 100 mm
Način montaže	Nadgradna stropna
Jamstvo	2 godine

03 Namjena i kompatibilnost

Namijenjena je za opću i akcentnu rasvjetu dnevnih boravaka, kuhinja, blagovaonica, hodnika, ureda, trgovina i drugih suhih unutarnjih prostora. Koristi šest standardnih GU10 žarulja na 230 V. Žarulje nisu uključene pa se odabiru prema potrebnom svjetlosnom toku, temperaturi boje i kutu snopa.

IZGLED I DIMENZIJE

013715 / FARGO / 6 x GU10 / 230 V / IP20

Bijela nadgradna stropna svjetiljka sa šest usmjerivih reflektora.

04 Glavna slika proizvoda



05 Dimenzijski crtež

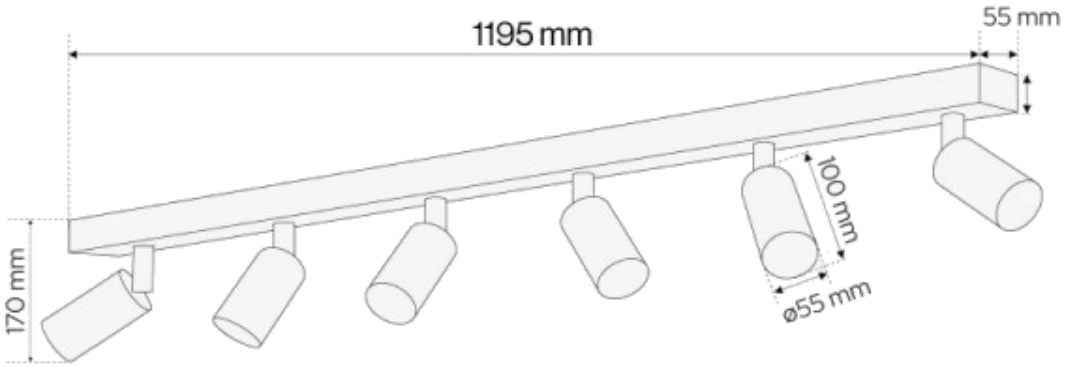

Dimenzija / podatak	Vrijednost
Duljina montažne baze	1195 mm
Širina montažne baze	55 mm
Ukupna visina	170 mm
Duljina reflektora	100 mm
Promjer reflektora	Ø 55 mm
Broj reflektora / grla	6 x GU10
Način montaže	Nadgradna stropna montaža

MONTAŽA I KORIŠTENJE

013715 / FARGO / 6 x GU10 / 230 V / IP20

Osnovni postupak postavljanja i preporuke za sigurnu uporabu.

06 Postupak postavljanja

Korak	Postupak
1 / Priprema	Isključiti mrežno napajanje i provjeriti neoštećenost svih dijelova.
2 / Pozicioniranje	Odrediti položaj na stropu i označiti točke pričvršćenja.
3 / Učvršćenje	Montažnu bazu sigurno pričvrstiti odgovarajućim vijcima i tiplama.
4 / Spajanje	Električno spajanje na 230 V AC mora izvesti stručna osoba.
5 / GU10 žarulje	Ugraditi šest kompatibilnih GU10 žarulja; žarulje nisu uključene.
6 / Usmjeravanje	Zakrenuti pojedine reflektore prema željenim zonama osvjetljenja.
7 / Provjera	Uključiti napajanje i provjeriti stabilan rad i mehaničku čvrstoću.

07 Uporabne značajke

Značajka	Podatak
Grlo	6 x GU10
Nazivni napon	230 V AC
Stupanj zaštite	IP20
Materijal	Aluminij
Boja	Bijela
Montaža	Nadgradna stropna
Izvor svjetlosti	Izmjenjive GU10 žarulje
Žarulje u pakiranju	Nisu uključene
Primarna primjena	Opća i akcentna unutarnja rasvjeta

08 Održavanje i jamstvo

IP20: koristiti isključivo u suhim unutarnjim prostorima. Prije čišćenja, zamjene žarulje ili pregleda isključiti mrežno napajanje i pričekati da se žarulje ohlade. Aluminijsko kućište čistiti suhom ili blago navlaženom mekom krpom bez abrazivnih sredstava.

Jamstvo: 2 godine na svjetiljku. GU10 žarulje nisu uključene i podliježu vlastitim uvjetima jamstva odabranog proizvođača. Električne intervencije i popravke prepustiti stručnoj osobi.